PRENSAS DE CREMALLERA
manuales

MANUAL RACK AND PINION PRESSES
PRESSES MANUELLES A CREMAILLERE

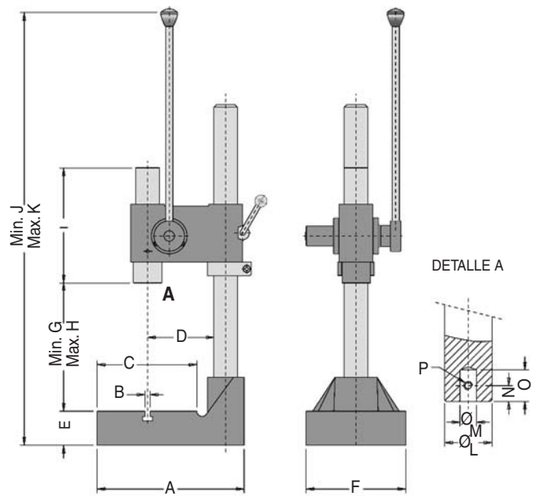

Estas prensas son adecuadas donde se requiera
una precisión y fuerza constante durante todo el recorrido de la caña.
Ejemplo: Montaje de casquillos y rodamientos, Deformación de chapas, ensamblajes, etc...

Mod.	A	B	C	D	E	F	G	H	I	J	K	L	M	N	O	P
400 CL	200	8	120	94	35	150	0	170	140	265	435	ø35	ø12	12	25	M6
2000 CL	280	10	190	125	65	190	50	435	220	640	1025	ø54	ø16	15	30	M8
5500 CL	420	12	290	200	75	290	70	530	278	760	1220	ø45	ø16	20	40	M8

These presses are suitable when constant precision and force is required throughout the entire stroke of the pin. Example: Assembly of bushings and bearings, deformation of sheets, assembling, etc.

Ces presses sont appropriées pour obtenir une précision et une force constantes pendant tout le parcours de la tige. Exemple : Montage de douilles et de roulements, déformation de tôles, assemblages, etc.

PRENSAS DE PERCUSIÓN
manuales

MANUAL PERCUSSION / IMPACT PRESSES
PRESSES DE HAUTE PRECISION

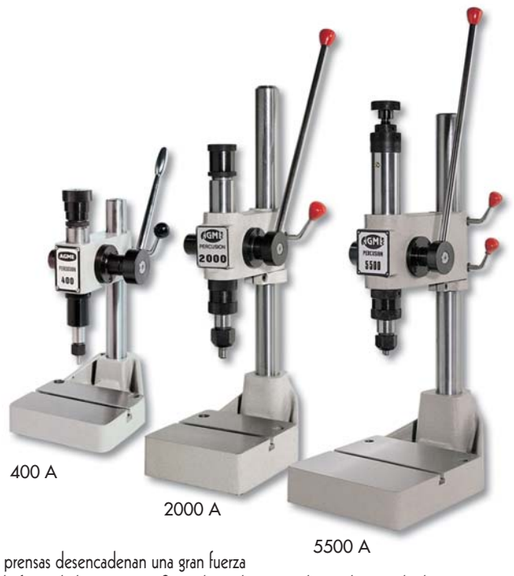

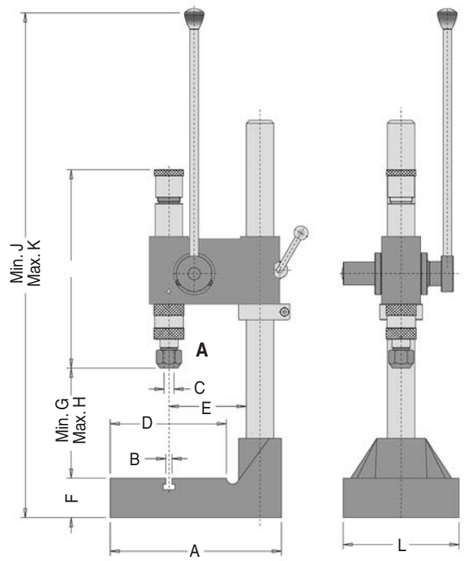

Estas prensas desencadenan una gran fuerza
por el efecto de la percusión. Son adecuadas para trabajos de remachado,
para embutir, doblar, marcar, cortar, deformar, abrazar, ensamblar, etc...

Mod.	A	B	C	D	E	F	G	H	I	J	K	L
400 A	200	8	ø12	120	94	35	0	105	228	325	430	150
2000 A	280	10	ø16	190	125	65	0	370	325	655	1025	190
5500 A	420	12	ø16	290	200	75	0	405	500	815	1220	290

These presses produce a final impact force through a percussion effect. They are suitable for riveting, stamping, bending, marking, cutting, deforming, bracing, assembling, etc.

Ces presses dégagent une grande force sous l'effet de la percussion. Elles sont appropriées aux travaux de rivetage ou pour emboutir, plier, marquer, couper, déformer, serrer, assembler, etc.

PRENSAS DE PERCUSIÓN
con accionamiento neumático

PNEUMATIC PERCUSSION / IMPACT PRESSES
PRESSES A FRAPPE A COMMANDE PNEUMATIQUE

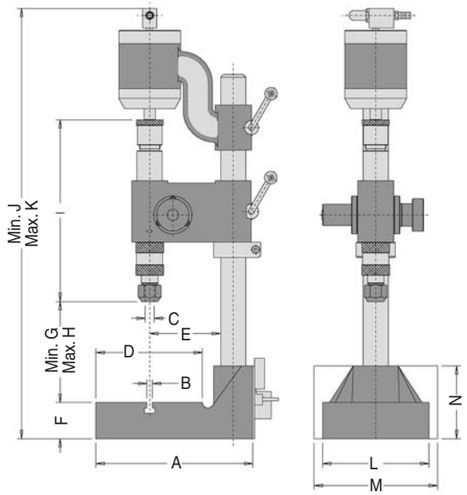

Son idénticas a las manuales en operación pero están
además equipadas con un cilindro neumático y mando bimanual.
Minimizan el esfuerzo de trabajo y aumentan la velocidad de la operación.

Mod.	A	B	C	D	E	F	G	H	I	J	K	L	M	N
400 AN	200	8	ø6	120	94	35	0	85	228	295	380	150	122	
2000 AN	280	10	ø16	190	125	65	0	235	325	590	825	190	220	130
5500 AN	420	12	ø16	290	200	75	0	210	500	815	1025	290	250	175

They are identical to the manual presses in operation but they are also equipped with a pneumatic cylinder and two button manual control. They minimize the working effort and increase the operating speed.

Identiques aux presses manuelles en opération, elles sont en outre dotées d'un vérin pneumatique et d'une commande bi-manuelle. Elles minimisent l'effort de travail et augmentent la vitesse de l'opération.

CARACTERISTICAS TECNICAS/TECHNICAL CHARACTERISTICS/CARACTERISTIQUES TECHNIQUES

	400CL	2000CL	5500C L	400A	2000A	5500A	400AN	2000AN	5500AN
Fuerza de Empuje. Thrust Force. Force de poussée	1 Kn	3 Kn	5 Kn						
Fuerza de Percusión. Percussion Force. Force de Frappe.				4 Kn	20 Kn	55 Kn	4 Kn	20 Kn	55 Kn
Curso Máximo (normal-máximo). Maximun Travel (normal-maximun). Course Maximun (normal-maximun).	30/45 mm.	35/60 mm.	40/75 mm.	20 mm.	25 mm.	25 mm.	20 mm.	25 mm.	25 mm.
Presión de Trabajo. Working Pressure. Pression de Travail.							6 Kg/cm²	6 Kg/cm²	6 Kg/cm²
Dimensiones de la mesa. Table Dimensions. Dimensions de la table.	150 x 120 mm.	190 x 190 mm.	290 x 290 mm.	150 x 120 mm.	190 x 190 mm.	290 x 290 mm.	150 x 120 mm.	190 x 190 mm.	290 x 290 mm.
Luz entre Vástago y Mesa. Max distance table to spindle. Passage entre la Tige ou la pince et la Table.	0 - 175 mm.	50 - 435 mm.	70 - 530 mm.	0 - 110 mm.	0 - 360 mm.	0 - 450 mm.	0 - 100 mm.	0 - 210 mm.	0 - 215 mm.
Luz de centro y columna. Throat distance. Distance Broche Colonne.	85 mm.	125 mm.	200 mm.	85 mm.	125 mm.	200 mm.	85 mm.	125 mm.	200 mm.
Diámetro Portaherramientas. Tool holder diameter Diamètre du Porte - Outlis.	Ø 12 mm.	Ø 16 mm.	Ø 16 mm.	Ø 6 mm.	Ø 16 mm.	Ø 16 mm.	Ø 6 mm.	Ø 16 mm.	Ø 16 mm.
Mando Bimanual de Seguridad. Two Button Control. Commande Bimanuelle de Sécurite.							Incluido Included Compris	Incluido Included Compris	Incluido Included Compris
Peso. Weight. Poids.	9 Kg.	33 Kg.	78 Kg.	9 Kg.	33 Kg.	78 Kg.	12 Kg.	40 Kg.	98 Kg.

OPCIONES/OPTIONS/OPTIONS

Mando a Pedal. Foot Pedal Control. Commande à Pédale.							AGME	AGME	AGME
Pie Bancada con o sin Grupo de Filtraje. Base Foot with or without Filtration Group. Pied Banc avec ou sans FR.	AGME	AGME	AGME	AGME	AGME	AGME	AGME	AGME	AGME
Características Diferentes al Standard. Characteristics different from the Standard. Caractéristiques autres que le Standard.	AGME	AGME	AGME	AGME	AGME	AGME	AGME	AGME	AGME